日本財団 THE NIPPON FOUNDATION 仕様

車いす対応車（車いす2名） NO2

NISSAN NV200 VANETTE

NV200 バネット チェアキャブ 2名仕様

6 名乗り

車いす対応車（車いす2名）

安全装備も充実の コンパクトな車いす仕様車!

※実際の車両とは異なります

ここがポイント

日本でいちばん小さい※車いす2名仕様！ 狭いスペースでも安心の取り回しやすさです！ ※2023年4月現在 日産調べ

車いす２名乗車時

ストレッチャー乗車時

Life Care Vehicles

このカタログは2024年6月現在のもので、仕様並びに装備は改良のため予告なく変更することがあります。

THE NIPPON FOUNDATION 日本財団 仕様

車いす対応車（車いす2名） NO2

日本財団専用仕様

※実際の車両とは異なります

スライド式スロープ

車いす固定装置

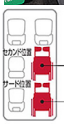

〈前側〉	〈後側〉
乗降アシスト装置	車いす固定ベルト（手動式）
後退防止ベルト	車いす固定装置（電動式）

※写真はサード位置です

乗降アシスト装置+車いす固定ベルト（手動式）〈セカンド位置〉

オートステップ

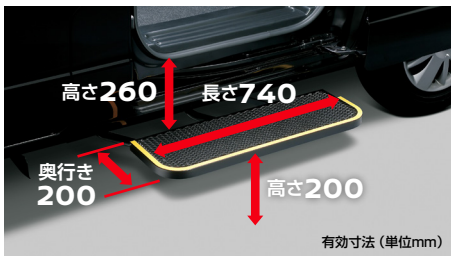

乗降用手すり

乗降用グリップ（助手席側）

日本財団専用仕様車オプション 自己負担となります

※実際の車両とは異なります

※下記4点以外のオプションの設定はございませんので予めご了承下さい。

① 充実手すりセット

乗降用手すり（助手席側スライドドア後）

車いす用手すり（セカンド位置固定右）

車いす用手すり（サード位置固定右）

② 専用ストレッチャー

③ ステップランプ（LED）

④ シートクッションカバー（ビニールレザー）

室内レイアウト

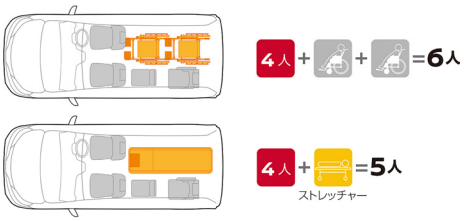

寸法

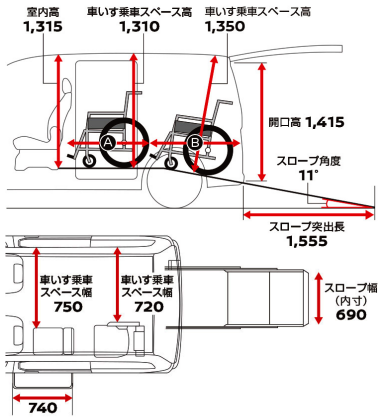

乗車可能な車いすサイズの目安

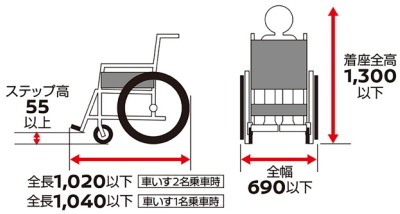

乗車可能なストレッチャーサイズの目安

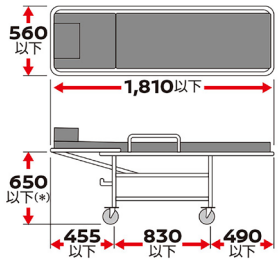

主要諸元

ベース車 車名型式		ニッサン5BF-VM20改
トランスミッション		エクストロニックCVT
寸法（mm）	車両（全長×全幅×全高）	4400×1695×1850
	室内（長さ×幅×高さ）	2615×1490×1315
車両重量		1470kg
乗車定員		6人
車両総重量		1800kg

ライフケアビークル 日産自動車グループでは、生活のいろいろなシーンでお役に立ちたいとの意味を込め、福祉車両を「ライフケアビークル」LV（Life Care Vehicles）と呼んでいます。

ライフケアビークル で 検索 詳しい情報をインターネットでご覧になれます。 ▶▶▶ LV.nissan.co.jp

[担当窓口]
日産自動車販売株式会社 大口顧客営業部
Tel.(03)5418-8607 Fax.(03)5418-8623
浪岡（なみおか）・原（はら）

[担当メーカー]
日産モータースポーツ＆カスタマイズ株式会社
カスタマイズ事業部

●ボディカラー及び内装色は、印刷インキや撮影条件などから、実際の色と異なって見えることがあります。